burda style 2/2017

Данные для разных размеров приведены последовательно через тире.
Если стоит только одно число, то оно относится ко всем размерам.

124 Платье для девочки ••

с нижней юбкой
Размеры 128, 134, 140, 146, 152

Вам потребуется:

Для платья: хлопчатобумажное фасонное трикотажное полотно 1,70–1,75–1,80–1,90–1,95 м шириной 158 см; для нижней юбки: тюль 3,85–3,95–4,10–4,20–4,35 м шириной 140 см, ткань для нижних юбок 1,05–1,10–1,10–1,15–1,25 м шириной 150 см, подкладочная ткань 0,25 м шириной 140 см для всех размеров; флизелин G 785; флизелин формбанд; лента с воздушными петлями 0,40 м; ок. 11 маленьких пуговиц для ленты с воздушными петлями; 7 маленьких кнопок для пришивания; эластичная лента 0,60–0,65–0,65–0,65–0,70 м шириной 1,5 см.

Рекомендуемые ткани: держащие форму плательные ткани/трикотажные полотна для платья, тюль, ткани для нижних юбок и подкладочная ткань для юбки.

Бумажная выкройка, чертеж:

Переснять детали выкройки платья. Обратите внимание на линии и данные именно для модели 124. С помощью чертежа изготовить бумажную выкройку полотнища нижней юбки (a) в натуральную величину. Для этого на большом листе бумаги вычертить прямоугольник размером ок. 110 x 55 см, затем на одной длинной стороне прямоугольника поставить метку середины. Из метки середины вычертить с помощью нитяного циркуля радиус (R1) для линии верхнего среза и радиус (R2) для линии нижнего края юбки (радиус R1 плюс длина юбки). Детали бумажной выкройки наложить на трикотажное полотно/ткань/тюль согласно планам раскладки. Детали b–d вычертить прямо на трикотажном полотне/ткани.

Припуски:

На швы, по срезам и на подгибку низа рукавов — 1,5 см, на подгибку низа платья — 4 см. Припуски на подгибку низа нижней юбки (деталь a) не предусмотрены. Для деталей b–d припуски уже учтены в приведенных размерах.

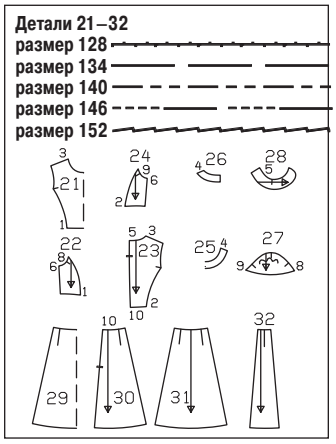

Чертеж — **полотнище юбки (a)**
Словарь терминов см. на стр. 51.

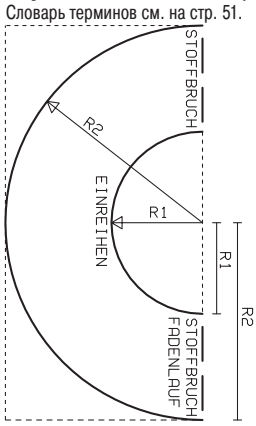

Радиус для линии талии (R1): 22 см.
Радиус для линии нижнего края (R2):
Размер 128 — 47,0 см, размер 134 — 48,5 см, размер 140 — 50,0 см, размер 146 — 51,5 см, размер 152 — 53,0 см.

Раскрой:

Платье

Из хлопчатобумажного фасонного трикотажного полотна:

21	Средняя часть лифа переда со сгибом	1x
22	Боковая часть лифа переда	2x
23	Средняя часть лифа спинки	2x
24	Боковая часть лифа спинки	2x
25	Обтачка горловины переда со сгибом	1x
26	Обтачка горловины спинки	2x
27	Рукав	2x
28	Воротник	4x
29	Средняя часть переднего полотнища юбки со сгибом	1x
30	Средняя часть заднего полотнища юбки	2x
31	Боковая часть переднего/заднего полотнища юбки	4x
32	Деталь под складку	6x

c) припуск под застежку длиной 47,5–49–50,5–52–54 см и шириной 7 см, включая припуски.

Нижняя юбка

Из тюля:
a) полотнище юбки со сгибом 4x
Из ткани для нижних юбок:
a) полотнище юбки со сгибом 1x
Из подкладочной ткани:
b) кокетка длиной 74,5–77–79,5–83,5–87,5 см и шириной 17,5–18–18,5–19–19,5 см;
d) 2 обтачки пройм (раскрой по косой) длиной по 11 см и шириной по 4 см, включая припуски.

Прокладка: см. детали на плане раскладки, выделенные серым цветом. Дополнительно флизелин формбанд приутюжить вдоль плечевых срезов, срезов пройм и нижнего среза средней части лифа переда, вдоль краев разреза, срезов пройм и нижних срезов средних частей лифа спинки, а также вдоль нижних срезов боковых частей лифов переда и спинки, при этом цепной шов на флизелине должен совмещаться с вычерченной линией шва на детали кроя.

Пошив:

Платье

■ Рельефные швы. Боковые части лифа переда притачать к средней части лифа переда, контрольная метка 1. Боковые части лифа спинки притачать к средним частям лифа спинки, контрольная метка 2. Припуски швов обметать и разутюжить.

■ Выполнить плечевые швы на платье и на обтачке горловины.

■ На лифе платья выполнить боковые швы.

■ Припуски на подгибку низа рукавов обметать, заутюжить на изнаночную сторону и пришить вручную. Рукава вметать в проймы, контрольные метки 8 и 9. Каждую косую обтачку проймы из подкладочной ткани сложить вдоль пополам изнаночной стороной вовнутрь и приутюжить. Сложенную вдвое обтачку приколоть к срезу проймы ниже рукава так, чтобы сгиб обтачки лежал на детали на расстоянии 1 см от размеченной линии шва, концы обтачки лежат поверх нижнего края рукава. Косую обтачку притачать по размеченной линии проймы, этой же строчкой стачать рукав. Припуски шва срезать до ширины 7 мм, выше обтачки обметать. Обтачку проймы отвернуть на изнаночную сторону и пришить вручную к припускам бокового шва. Выше обтачки припуски шва втачивания рукава заутюжить на рукав.

■ К левой средней части лифа спинки вдоль края разреза приколоть ленту с воздушными петлями так, чтобы петли лежали на детали, а лента — на припуске. Верхняя воздушная петля лежит у линии горловины. Ленту с петлями притачать.

■ На средних частях заднего полотнища юбки стачать средние срезы ниже метки разреза. Припуски шва обметать и разутюжить. Припуски на подгибку низа всех частей полотнищ юбки и деталей под складки обметать, заутюжить на изнаночную сторону и пришить вручную.

■ По 1 детали под складки притачать к рельефным срезам средних частей переднего и заднего полотнищ юбки. Боковые части переднего и заднего полотнищ юбки притачать к открытым продольным срезам этих деталей под складки. 2 оставшиеся детали под складки притачать между боковыми частями переднего и заднего полотнищ юбки. Припуски каждого шва срезать до ширины 7 мм и обметать вместе (не приутюживать).

■ Для встречных складок все части полотнищ юбки сложить по линиям сгибов изнаночной стороной вовнутрь и приметать к верхним срезам деталей под складки по линиям совмещения.

■ Юбку притачать к лифу платья. Припуски шва обметать вместе и заутюжить вверх.

■ Припуск под застежку сложить вдоль пополам лицевой стороной вовнутрь. На верхнем конце припуска под застежку стачать короткие срезы. Припуск под застежку вывернуть, приутюжить и притачать с лицевой стороны вдоль края разреза правой

Copyright 2017 by Verlag Aenne Burda GmbH & Co. KG, Hubert-Burda-Platz 2, D-77652 Offenburg

Планы раскладки
Хлопчатобумажное фасонное трикотажное полотно шириной 158 см
Размеры 128–152

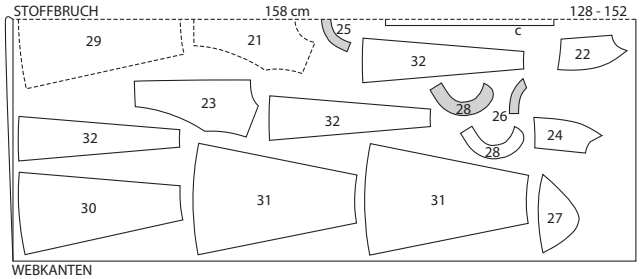

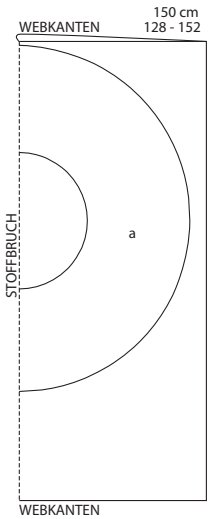

Ткань для нижних юбок шириной 150 см Размеры 128–152

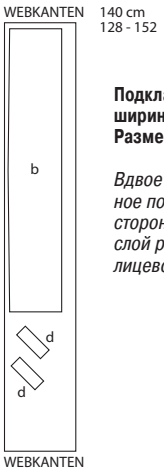

Подкладочная ткань шириной 140 см Размеры 128–152

Вдвое складывать трикотажное полотно/ткань лицевой стороной вовнутрь, в один слой раскладывать ткань лицевой стороной вверх.

части спинки от линии горловины лицевой стороной к лицевой стороне. Нижний конец припуска под застежку притачать с изнаночной стороны к припуску левой средней части заднего полотнища юбки.

■ По 2 детали воротника сложить лицевыми сторонами, стачать внешние срезы и задние короткие срезы. Детали воротника вывернуть и приутюжить. Срезы втачивания каждой детали воротника вметать вместе в горловину — задние концы деталей воротника совместить с линиями середины спинки, передние концы деталей воротника совместить у линии середины переда. Припуски по краям разреза спинки отвернуть на лицевую сторону поверх задних концов деталей воротника и приколоть. Припуски по задним коротким срезам обтачки горловины срезать. Внутренний срез обтачки обметать. Обтачку притачать к срезу горловины поверх деталей воротника и припусков по краям разреза спинки. Припуски шва срезать близко к строчке, на участках скруглений надсечь в нескольких местах. Обтачку горловины отвернуть вверх и настрочить с лицевой стороны на припуски шва притачивания близко к шву на максимально возможную длину. Обтачку и припуски по краям разреза отвернуть на изнаночную сторону. Левый край разреза спинки приутюжить, воздушные петли выступают. Обтачку горловины пришить с изнаночной стороны к припускам плечевых швов, припуски по краям разреза спинки пришить к обтачке горловины и к припускам шва притачивания юбки. Задние концы деталей воротника пришить к частям спинки незатянутыми стежками.

■ Поверх шва притачивания припуска под застежку пришить пуговицы с равномерными интервалами соответственно воздушным петлям. Нижние части кнопок пришить к припуску под застежку с равномерными интервалами. Верхние части кнопок пришить с изнаночной стороны к припускам по левому краю разреза спинки соответственно нижним частям кнопок.

Нижняя юбка

■ На кокетке стачать короткие срезы лицевыми сторонами (= задний средний шов), оставив вверху открытыми срезы длиной 3,5 см для вдевания эластичной ленты. Припуски шва обметать и разутюжить. Верхний срез кокетки обметать и заутюжить на изнаночную сторону на ширину 3,5 см. Верхний край кокетки отстрочить для кулиски на расстоянии 2 см.

■ Полотнище юбки (a) из ткани для нижних юбок разложить. Поверх него выложить полотнища юбки из тюля. Верхние круговые срезы всех полотнищ юбки сметать, затем присборить до длины нижнего среза кокетки. Полотнища юбки притачать к нижнему срезу кокетки лицевой стороной к лицевой стороне. Припуски шва обметать вместе и заутюжить вверх. Кокетку отстрочить вдоль шва притачивания юбки на расстоянии 5 мм.

■ Эластичную ленту вдеть в кулиску. После примерки концы ленты сшить.

Copyright 2017 by Verlag Aenne Burda GmbH & Co. KG, Hubert-Burda-Platz 2, D-77652 Offenburg